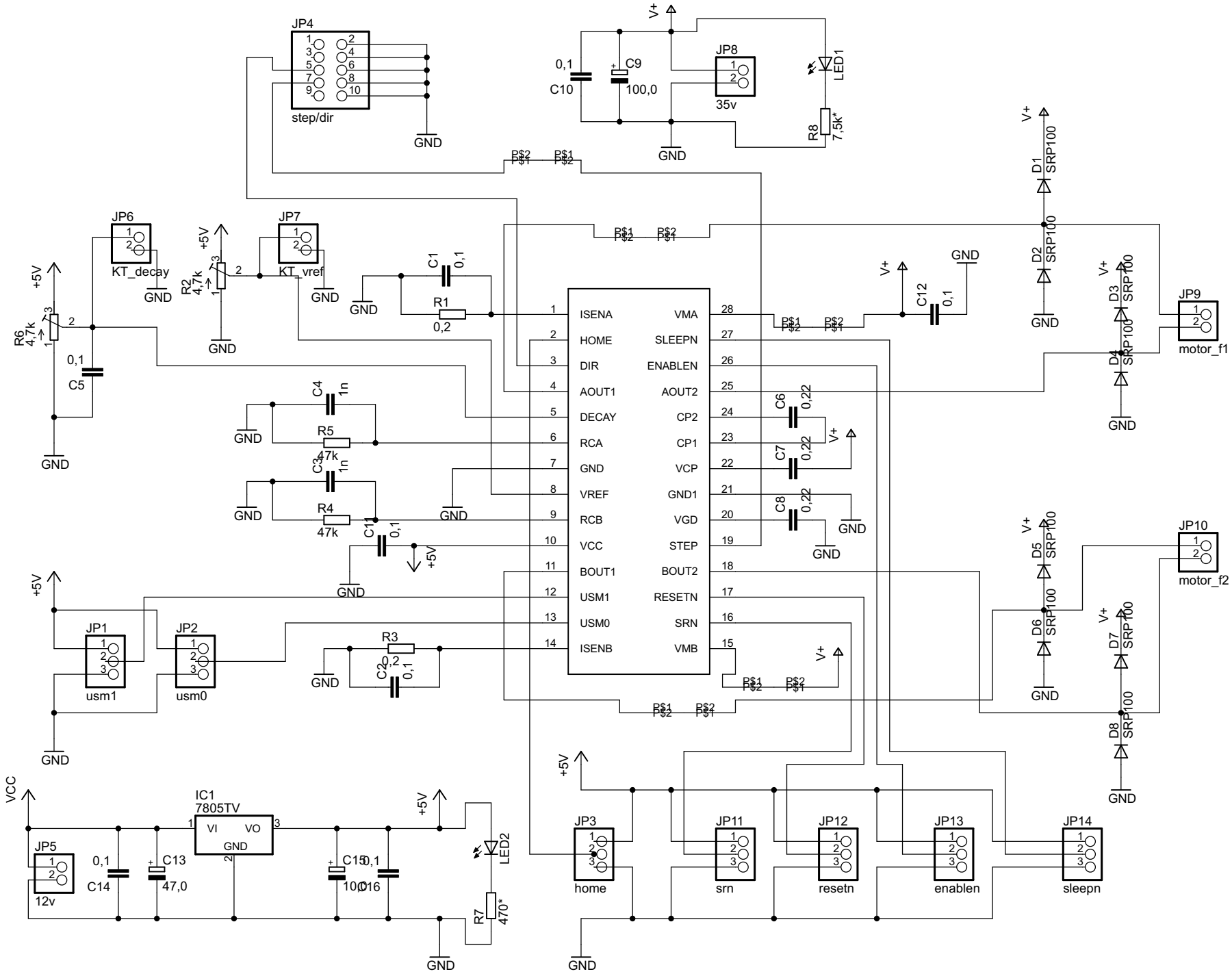
JP4
step/dir
GND
V+
0,1
C10
C9
100,0
JP8
35v
LED1
R8
7,5k*
JP6
KT_decay
JP7
KT_vref
+5V
R2
4,7k
R6
4,7k
0,1
C5
C1
0,1
R1
0,2
C4
1n
R5
47k
C3
1n
R4
47k
C11
0,1
ISENA
HOME
DIR
AOUT1
DECAY
RCA
GND
VREF
RCB
VCC
BOUT1
USM1
USM0
ISENB
VMA
SLEEPN
ENABLEN
AOUT2
CP2
CP1
VCP
GND1
VGD
STEP
BOUT2
RESETN
SRN
VMB
C12
0,1
C6
0,22
C7
0,22
C8
0,22
D1
SRP100
D2
SRP100
D3
SRP100
D4
SRP100
JP9
motor_f1
D5
SRP100
D6
SRP100
D7
SRP100
D8
SRP100
JP10
motor_f2
JP1
usm1
JP2
usm0
R3
0,2
C2
0,1
VCC
JP5
12v
0,1
C14
C13
47,0
IC1
7805TV
VI
VO
GND
C15
100,0
0,1
C16
LED2
R7
470*
JP3
home
JP11
srn
JP12
resetn
JP13
enablen
JP14
sleepn